KINDT
Spielplatzeinrichtungen GmbH

Ansicht

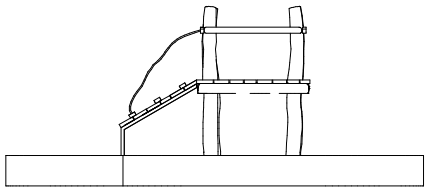

Draufsicht

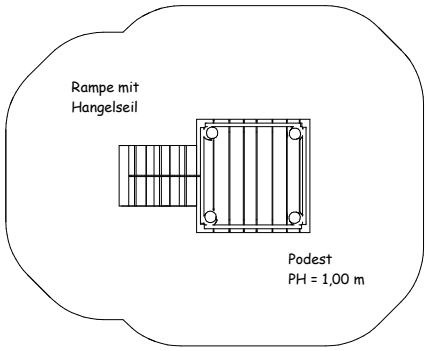

Perspektive

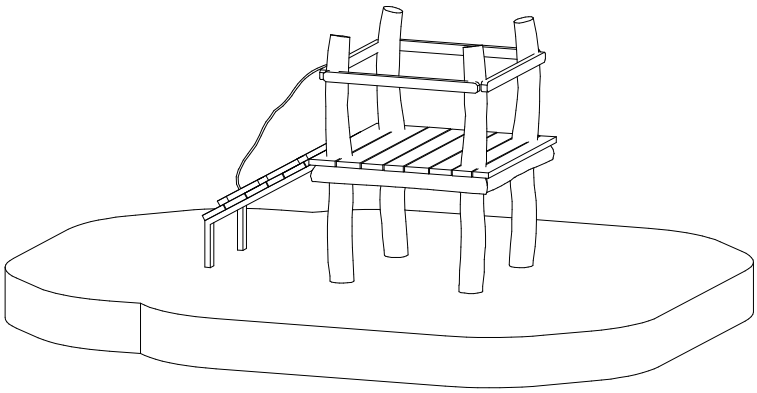

Maßstab:	1 : 100		Format:	DIN A4		Blatt:	1 / 1

Standard-Katalog
Seite 145

	Datum	Name
Bearb.	22.09.2021	W.Unbehaun
angewandte Normen	DIN EN 1176 - 1 : 2017 - -	

Art.-Nr.: 12.01.02 - Startpodest für Hangrutschen 2

Bei allen Maßen handelt es sich um ca. Maße, die im Endprodukt geringfügig abweichen können, da wir mit naturgewachsenen Eichenhölzern arbeiten.